Electrolux PROFESSIONAL

ARTICOLO N° _____

MODELLO N° _____

NOME _____

SIS # _____

AIA # _____

Fit System
Cassa a L - sinistra 1500 mm (finitura in ciliegio)

320132 (FSVCLLC)	Elemento cassa a libera installazione, forma ad "L"- lato sinistro, con cassetto, finitura in ciliegio

Descrizione

Articolo N° _____

Piano di lavoro in acciaio AISI 304 con angoli arrotondati realizzato per posizionare il registratore di cassa.Dotato di cassetto. Pannelli laterali in finitura ciliegio.Scorrivassoio in finitura ciliegio lato cliente, pieghevole per facilitare il passaggio dell'unità attraverso le porte.Questa unità è montata su 4 ruote (150mm di altezza).

Approvazione: _____

Caratteristiche e benefici

- Le unità sono dotate di protezione (in acciaio inox e con finiture in ciliegio) e sono progettate per accogliere il registratore di cassa e la sedia dell'operatore.
- Fornito di serie con un cassetto dotato di serratura e chiave.
- Disponibile con configurazione sinistra o destra.
- In conformità dei principali enti di certificazione internazionali e marchio CE.
- [NOT TRANSLATED]

Costruzione

- Tutte le unità sono installate su 4 ruote di150 mm di altezza (2 con freno), ma possono anche essere installate su piedini di 150 mm di altezza (da richiedere come speciale).

Fit System
Cassa a L - sinistra 1500 mm (finitura in ciliegio)

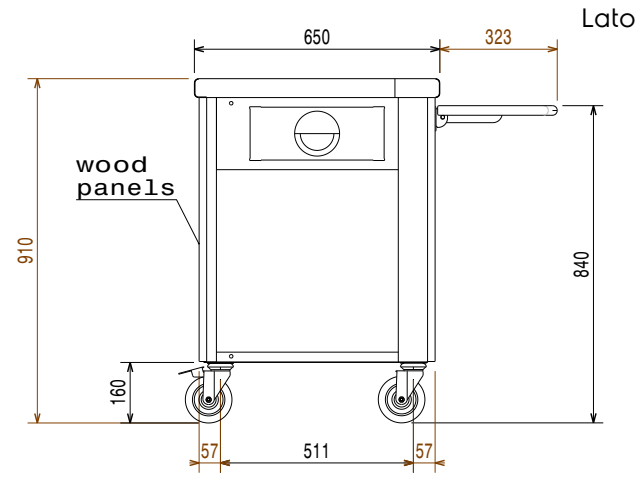

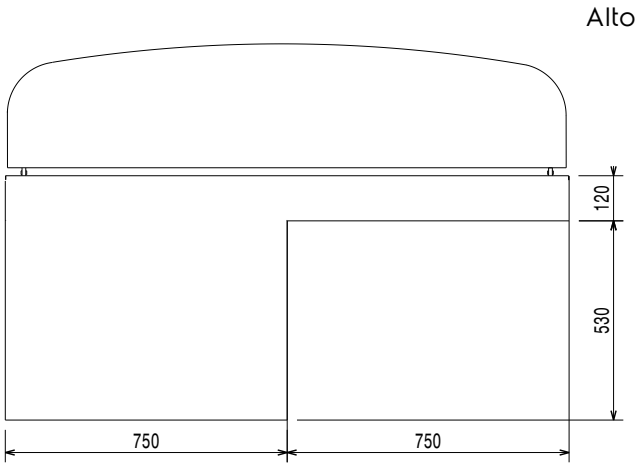

Informazioni chiave

Dimensioni esterne, larghezza:	
320132 (FSVCLLC)	1500 mm
Dimensioni esterne, profondità:	962 mm
Dimensioni esterne, altezza:	910 mm
Peso netto:	118 kg

L'azienda si riserva il diritto di apportare modifiche ai prodotti senza preavviso